AVIS IMPORTANT ET CLAUSE DE NON-RESPONSABILITÉ

Versuni recommande de faire effectuer les réparations par des partenaires de service agréés, dont la liste complète est disponible sur home.id/support.

Versuni met ce manuel de réparation à disposition conformément à la législation sur le droit à la réparation, qui encourage la réparation par d'autres techniciens qualifiés et, le cas échéant, par les consommateurs.

Ce manuel d'utilisation a été rédigé en anglais, qui constitue la seule version faisant autorité et juridiquement contraignante (la « Version faisant autorité »).

Toutes les versions de ce manuel de produit rédigées dans une autre langue que l'anglais sont des traductions automatiques. Elles sont fournies uniquement pour la commodité du lecteur, et Versuni ne garantit ni l'exactitude ni l'exhaustivité de la traduction automatique. Il est fortement recommandé aux utilisateurs de se référer à la version faisant autorité pour toutes les fins.

AVERTISSEMENT — SÉCURITÉ ÉLECTRIQUE : Débranchez toujours le produit de l'alimentation électrique avant d'entreprendre toute réparation, maintenance, inspection, nettoyage ou entretien du produit. Le non-respect de cette consigne peut entraîner des blessures ou des dommages matériels.

RÉPARATION ET ENTRETIEN : Si vous avez le moindre doute quant à votre capacité à réparer, entretenir ou effectuer la maintenance de ce produit en toute sécurité, ne tentez pas de le faire et consultez immédiatement un prestataire de services agréé. La réparation, l'entretien ou la maintenance de ce produit ne doivent être effectués que par des personnes possédant les connaissances techniques, l'expérience, les outils appropriés et un environnement de travail adapté pour effectuer ces travaux de manière sûre et efficace. Une réparation ou un entretien incorrect peut compromettre la sécurité, les performances et l'intégrité du produit et peut entraîner des blessures corporelles, la mort, des dommages matériels ou un incendie. Ne réparez jamais un produit en présence d'enfants.

LIMITATION DE RESPONSABILITÉ : Dans toute la mesure permise par la loi, le fabricant, ses filiales, ses distributeurs et ses représentants agréés ne peuvent être tenus responsables de toute perte, dommage, blessure ou décès résultant de ou en rapport avec : (a) toute réparation, modification ou entretien du produit effectué par une personne autre que le fabricant ou ses prestataires de service agréés ; (b) l'utilisation de pièces ou de composants incompatibles ; (c) tout manquement aux consignes de sécurité du fabricant ou au bon sens lors de réparer un produit ; ou (d) le fait de se fier à une version traduite de ce manuel du produit plutôt qu’à la version faisant autorité.

Service
Service
Service



Philips Consumer Lifestyle

Manuel d'entretien

Informations sur le produit

Scénario de réparation :

- Réparation

Conception

- Couleur : Noir profond

Performances

- Classe énergétique : A
- Classe de réémission de poussière : A
- Classe de nettoyage des moquettes : D
- Classe de nettoyage des sols durs : A
- Consommation énergétique annuelle : 27,9 kWh
- Puissance absorbée (IEC) : 750 W
- Niveau de puissance acoustique : 77 dB

Facilité d'utilisation

- Rayon d'action : 9 m
- Raccord de tuyau : Conique

Filtration

- Type de sac à poussière : S-bag Classic Long Performance
- Capacité de poussière : 3 L
- Filtre d'échappement : Filtre anti-allergène

Buses et accessoires

- Accessoires inclus : Suceur plat
- Rangement des accessoires : Sur le tube
- Buse standard : Buse polyvalente

Consignes de sécurité

- Ce produit est conforme aux exigences en matière de suppression des interférences radio et TV.
- Une fois réparé, le produit devrait fonctionner correctement et doit respecter les normes de sécurité officiellement en vigueur à ce moment-là.

En option (accessoires)

- Aucun problème particulier

Date de fabrication

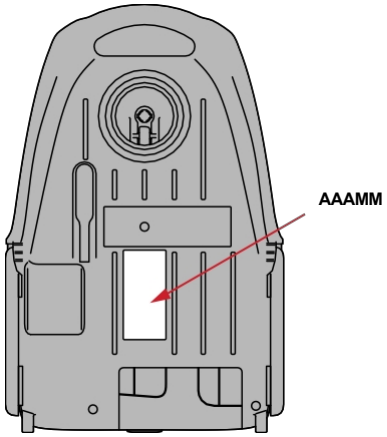

Publié par Philips Consumer Lifestyle Imprimé aux Pays-Bas
© Tous droits réservés Sous réserve de modifications

18/05 Version 1.4

PHILIPS

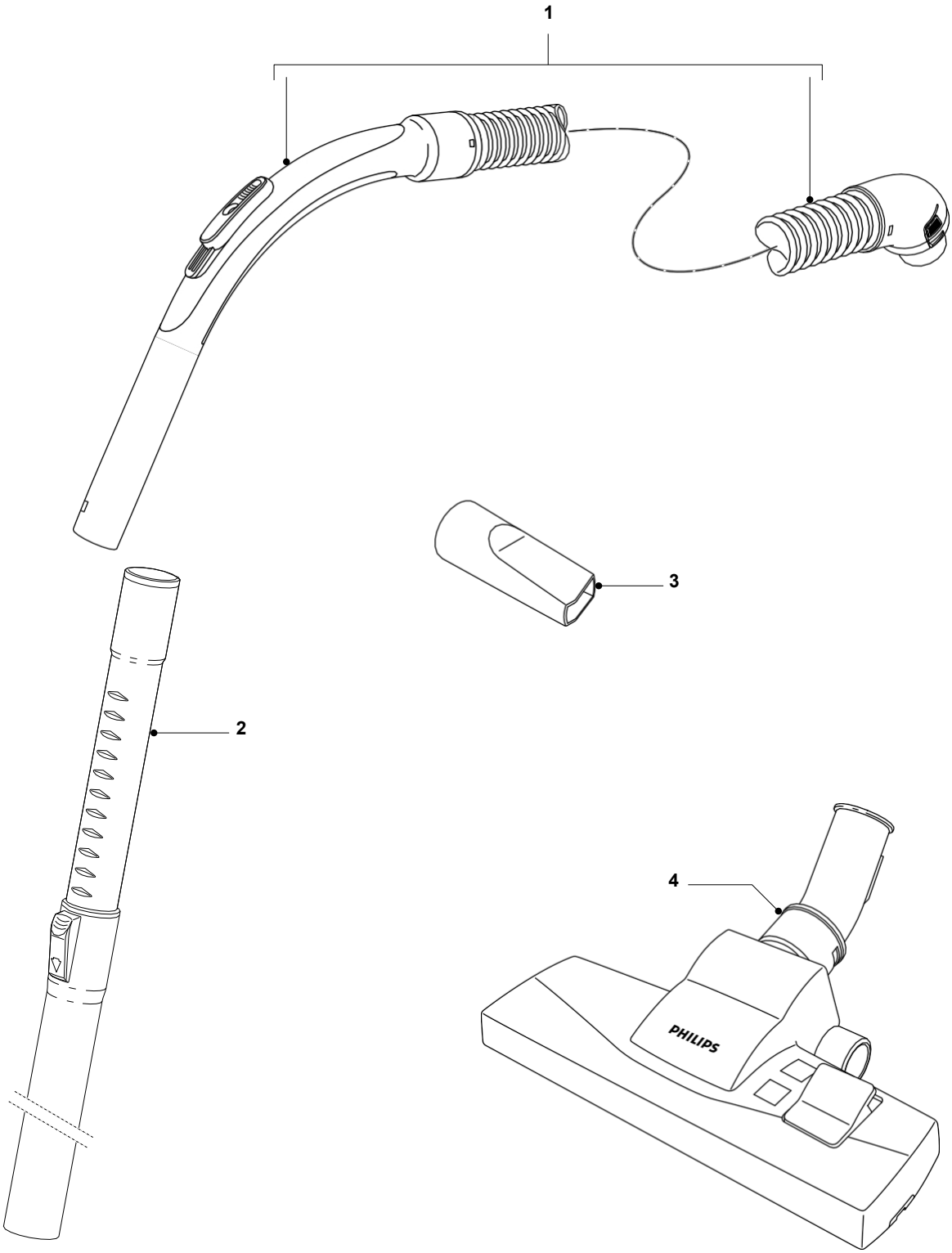

Pos	Code de service	Description	Remarque	CRP
1	4322 004 26992	Ensemble poignée / tuyau		
2	4322 004 26951	TT Tube Xinde	Conique 35 mm	
3	4322 004 26201	Suceur plat	Conique 35 mm Noir profond	
4	4322 004 26931	Buse polyvalente	35 mm CJDS47 LP	CP0539/01

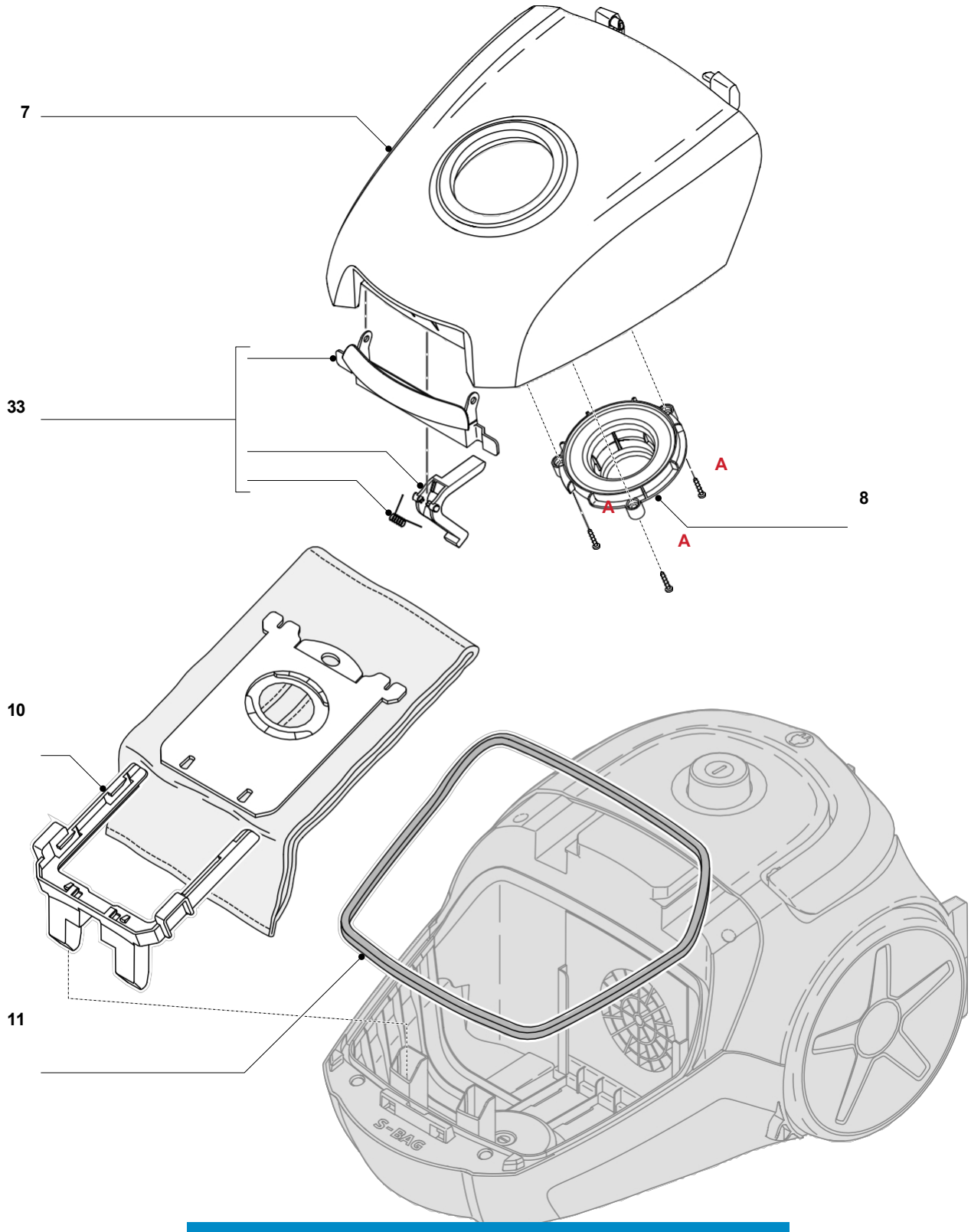

Pos	Code de service	Description	Remarque
7	9965 100 77681	Boîtier avant	Noir profond
8		Raccord coudé pour tuyau	
10	9965 100 77675	Support pour sac à poussière	
11	9965 100 77678	Joint du boîtier inférieur	
33		Bouton de déverrouillage du cache-poussière	Gris cachemire

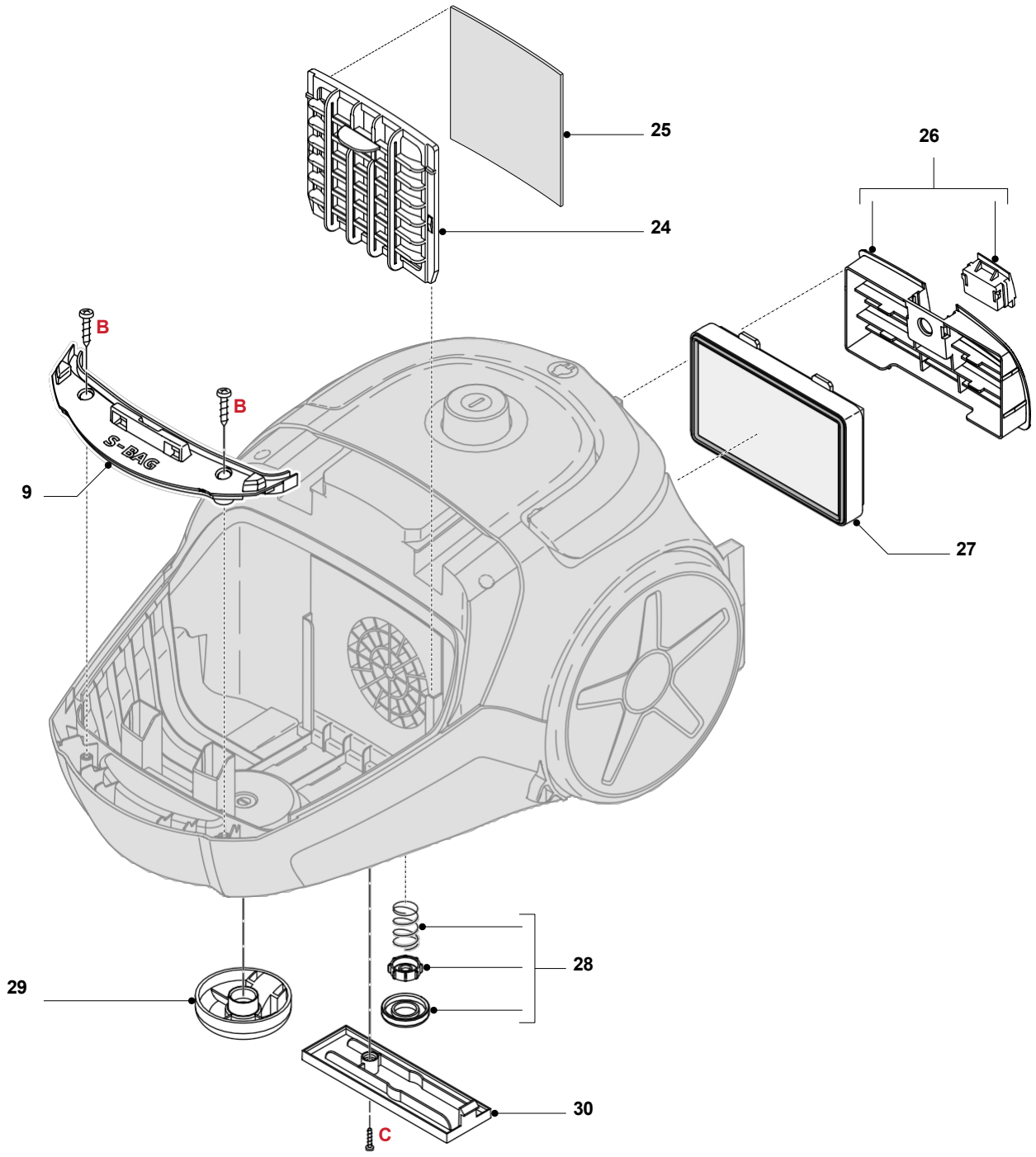

Pos	Code de service	Description	Remarque	CRP
9		BL Pièce d'entrée		
24		Cadre de filtre d'entrée		
25	4322 004 94501	Filtre d'admission	Sigma	CP0537/01
26	4322 009 01641	Grille d'échappement LP		
27	4322 004 94491	Filtre d'échappement EPA 10	Sigma	CP0538/01
28	4322 009 01621	Ensemble soupape de sécurité LP		
29	4322 009 01671	Ensemble roulette	Sigma	
30		Pièce inférieure du boîtier		

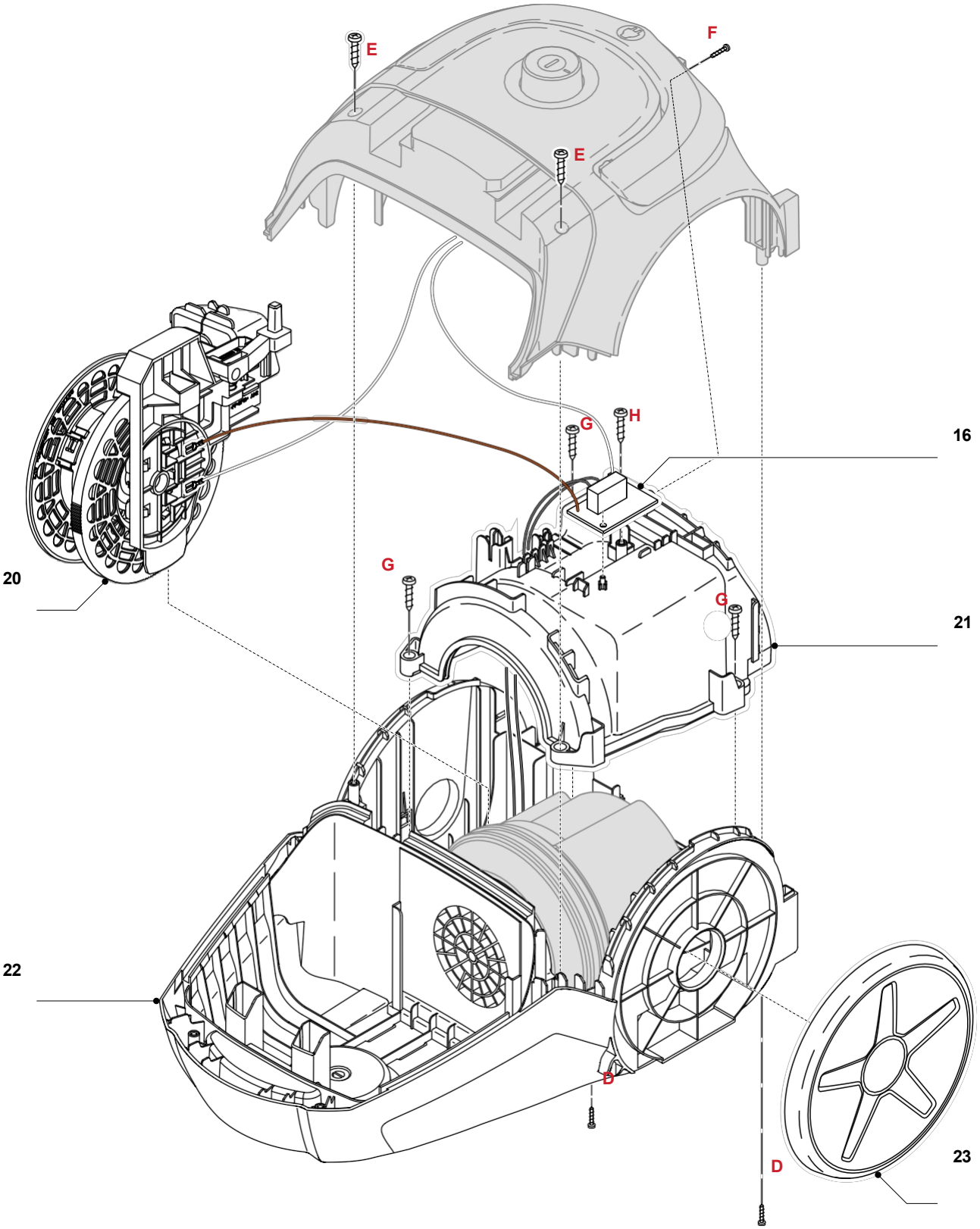

Pos	Code de service	Description
16	4322 006 26351	PCBA LP Marche/Arrêt Sigma
20	4322 005 38391	Enrouleur de cordon 0,75 mm / 6 m, prise européenne
21		Boîtier du moteur

Pos	Code de service	Description
22	9965 100 77674	Boîtier inférieur
23	9965 100 77676	Ensemble roue arrière

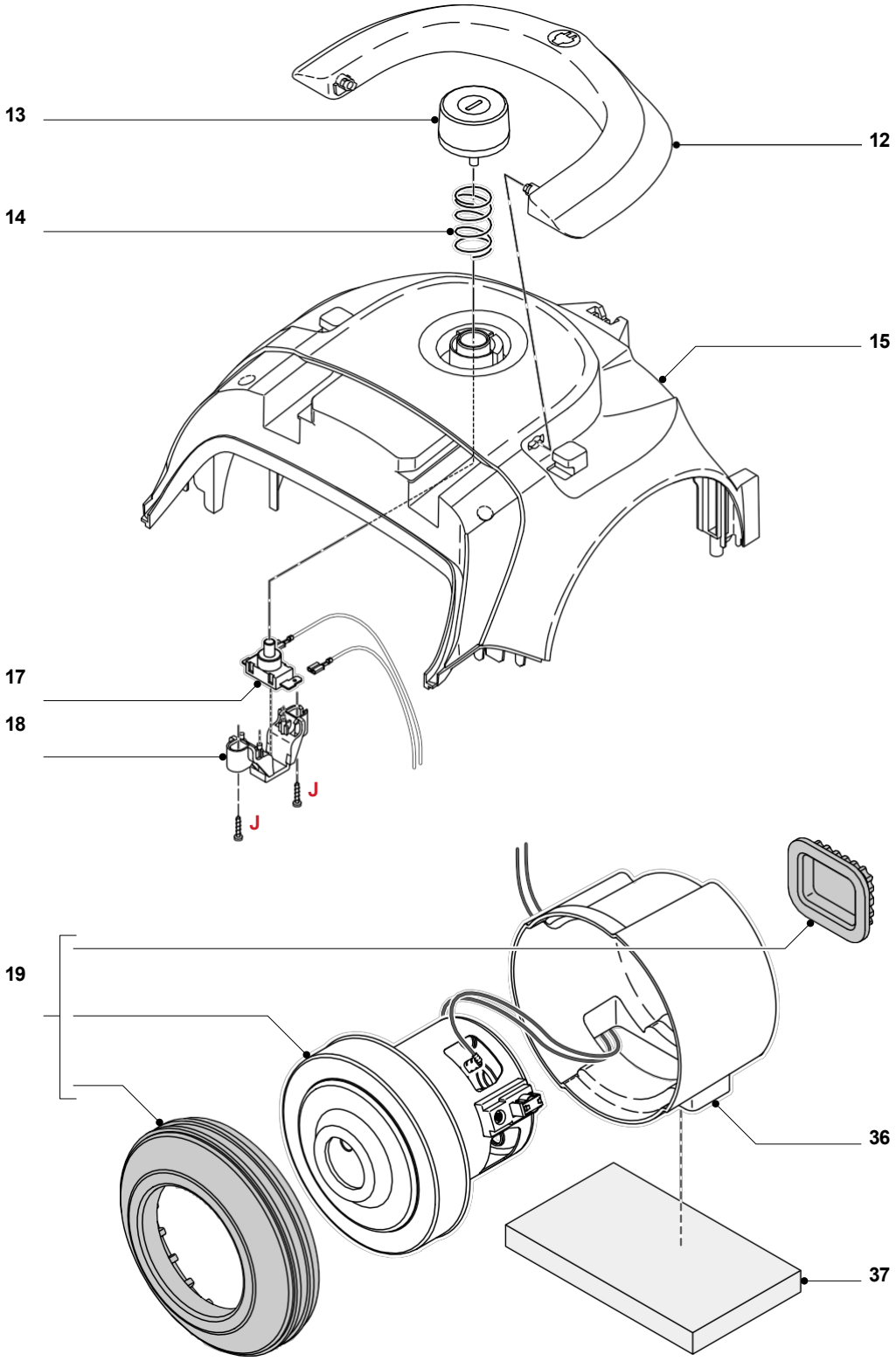

Pos	Code de service	Description
12		Poignée
13	9965 100 77679	Bouton marche/arrêt Gris cachemire
14		Ressort
15		Boîtier arrière
17		Interrupteur

Pos	Code de service	Description
18		Support de circuit imprimé
19	4322 009 01651	Ensemble moteur LP
36		
37		

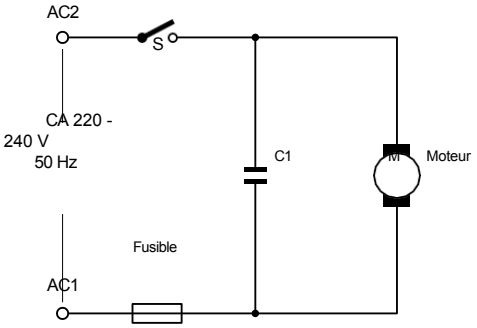
AC2
S
CA 220 -
240 V
50 Hz
C1
M
Moteur
Fusible
AC1

- Retirez la grille d'évacuation (26).
- Retirez le sac à poussière et son support (10).
- Retirez le cadre d'entrée (24) et le filtre (25).
- Retirez le cache-poussière (7) à l'aide d'un tournevis et poussez-le vers l'extérieur.

Remarque :

Pour remonter le cache-poussière : placez d'abord le côté droit.

- Retournez l'appareil.
  Retirez les 2 vis (D) situées en bas, retournez à nouveau l'appareil et retirez les 2 vis (E) à l'avant du boîtier arrière (15) ainsi que la vis (F) située à l'arrière dans le crochet de fixation, puis soulevez le boîtier arrière.
- Débranchez les 2 connecteurs Faston de l'interrupteur (17).
- Dévissez le circuit imprimé principal et débranchez les fils.

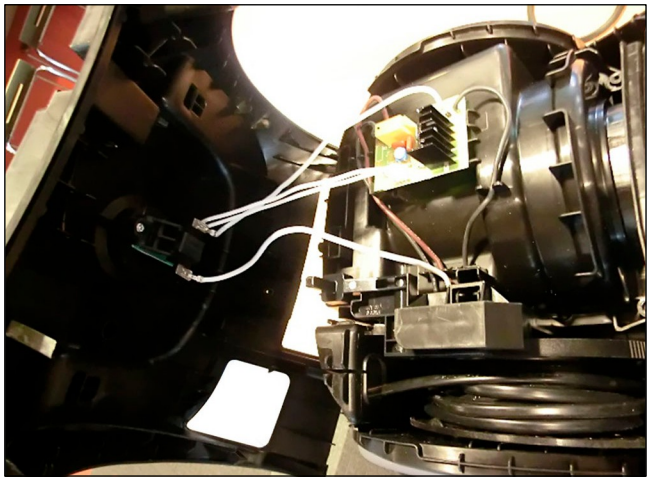

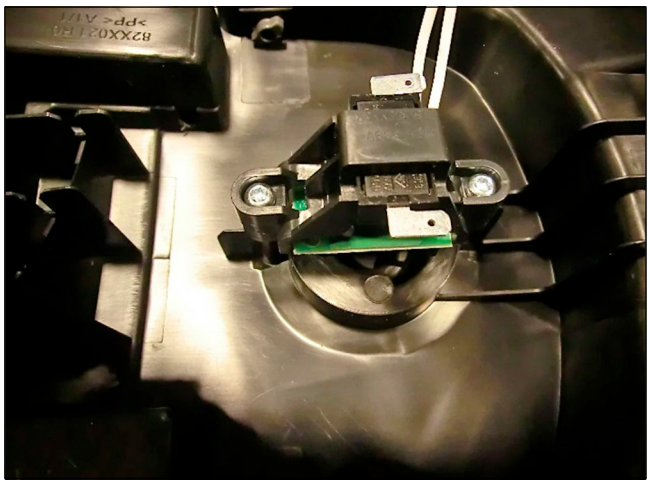

- Vous pouvez maintenant retirer l'ensemble enrouleur de cordon (20) ; la sortie de cordon et le levier de l'enrouleur sont intégrés.
- Dévissez les 3 vis (G) du boîtier du moteur (21) et retirez l'ensemble moteur, le boîtier en plastique du moteur, le caoutchouc carré et la bague en caoutchouc.

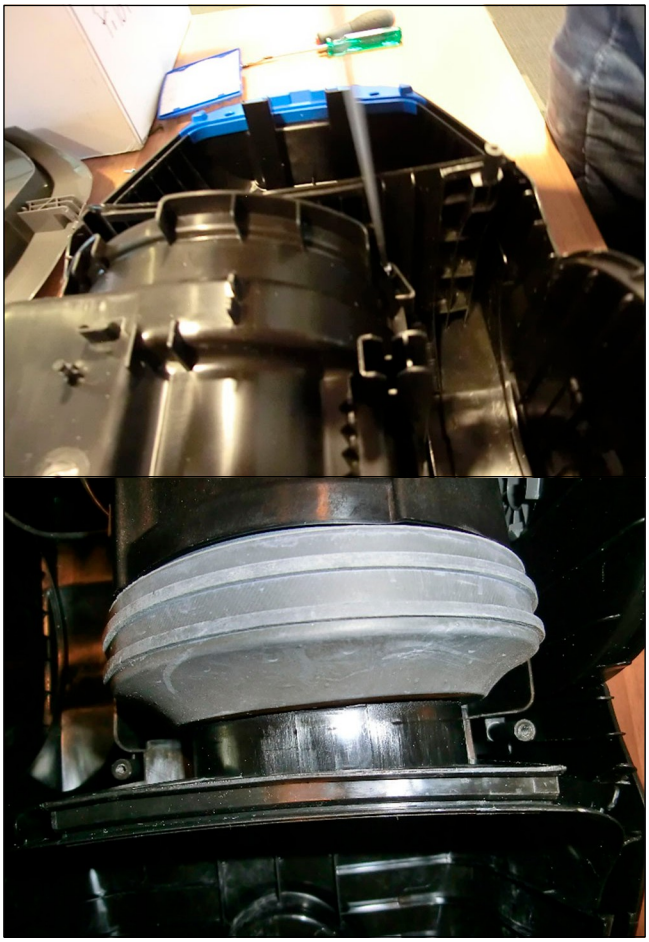

Haute puissance



Numéro de modèle	FC8293/01 FC8293/61 FC8293/62	FC8294/01 FC8294/61	FC8295/01 FC8295/61	FC8296/01
Couleur	Rouge sportif	Noir profond	Violet magique	Bleu royal foncé
Puissance d'entrée (IEC)	1800 W	1800 W	1800 W	1800 W
Puissance d'entrée (max.)	1800 W	2000 W	2000 W	2000 W
Niveau de puissance acoustique	82 dB	82 dB	82 dB	82 dB
Puissance d'aspiration (max.)	300 W	350 W	350 W	350 W
Réglage de la puissance	Non	Bouton rotatif	Bouton rotatif	Bouton rotatif
Type de sac à poussière	Sac à poussière réutilisable	Sac à poussière réutilisable	Sac à poussière réutilisable	Sac à poussière réutilisable
Filtre d'évacuation	Filtre Super Clean Air	Filtre Super Clean Air	Filtre Super Clean Air	Filtre Super Clean Air
Buse standard	Buse polyvalente	Buse polyvalente	Buse polyvalente	Buse polyvalente
Buse supplémentaire	Non	Non	Buse pour parquet	Brosse turbo ; embout pour chats et chiens
Accessoires inclus	Suceur pour recoins	Brosse 2 en 1	Brosse 2 en 1	Brosse 2 en 1

FC8241/09

Faible consommation



Référence	FC8240/09	FC8241/09	FC8243/09	FC8244/09
Couleur	Bleu étoilé	Noir profond	Rouge Sport	Gris cachemire
Classe énergétique	A	A	A	A
Classe de réémission de poussière	A	A	A	A
Classe de nettoyage des moquettes	D	D	D	D
Cours sur le nettoyage des sols durs	A	A	A	A
Puissance d'entrée (IEC)	750 W	750 W	750 W	750 W
Niveau de puissance acoustique	77 dB	77 dB	77 dB	77 dB
Réglage de la puissance	Non	Non	Bouton rotatif	Bouton rotatif
Type de sac à poussière	S-bag Classic Long Performance	S-bag Classic Long Performance	S-bag Classic Long Performance	S-bag Classic Long Performance
Filtre d'échappement	Filtre anti-allergène	Filtre anti-allergène	Filtre anti-allergène	Filtre anti-allergène
Buse standard	Buse polyvalente	Buse polyvalente	Buse polyvalente	Buse polyvalente
Buse supplémentaire	Non	Non	Non	Non
Accessoires inclus	Suceur plat	Suceur plat	Brosse 2 en 1	Brosse 2 en 1

Faible consommation



Référence	FC8245/09	FC8246/09	FC8289/09
Couleur	Bleu roi foncé	Vert opale	Noir d'encre
Classe énergétique	A	A	A
Classe de réémission de poussière	A	A	A
Classe de nettoyage des moquettes	D	D	D
Cours sur le nettoyage des sols durs	A	A	A
Puissance absorbée (IEC)	750 W	750 W	750 W
Niveau de puissance acoustique	77 dB	77 dB	77 dB
Réglage de la puissance	Bouton rotatif	Bouton rotatif	Bouton rotatif
Type de sac à poussière	S-bag Classic Long Performance	S-bag Classic Long Performance	S-bag Classic Long Performance
Filtre de sortie	Filtre anti-allergène	Filtre anti-allergies	Filtre anti-allergène
Buse standard	Buse polyvalente	Buse polyvalente	Buse polyvalente
Buse supplémentaire	Non	Brosse turbo ; embout pour chats et chiens	Non
Accessoires inclus	Brosse 2 en 1	Brosse 2 en 1	Brosse 2 en 1

Historique des versions

17/08 Version 1.1 : première version de FC8241/09.

18/03 Version 1.2 : Dans la liste des pièces et la vue éclatée : suppression de la pos. 32 : mousse d'échappement. 18/04

Version 1.3 : Dans la liste des pièces : modification de la pos. 7 : Boîtier avant noir intense en
9965 100 77681 Boîtier avant noir intense.
Modification de la pos. 10 : Support de sac à poussière en 9965 100 77675 Support de sac à poussière.
Modification de la pos. 11 : Joint du boîtier inférieur en 9965 100 77678 Joint du boîtier inférieur. Modification de la pos. 13 : Bouton marche/arrêt gris cachemire en
9965 100 77679 Bouton marche/arrêt gris cachemire.
Modification de la pos. 22 : boîtier inférieur en 9965 100 77674 Boîtier inférieur.
Modification de la position 23 : ensemble de roue arrière remplacé par 9965 100 77676 ensemble de roue arrière.

18/05 Version 1.4 : Dans la liste des pièces : Modification de la pos. 1 : 4322 004 26991 Poignée / ensemble de tuyaux remplacé par 4322 004 26992.