AVIS IMPORTANT ET CLAUSE DE NON-RESPONSABILITÉ

Versuni recommande de faire effectuer les réparations par des partenaires de service agréés, dont la liste complète est disponible sur home.id/support.

Versuni met ce manuel de réparation à disposition conformément à la législation sur le droit à la réparation, qui encourage la réparation par d'autres techniciens qualifiés et, le cas échéant, par les consommateurs.

Ce manuel d'utilisation a été rédigé en anglais, qui constitue la seule version faisant autorité et juridiquement contraignante (la « Version faisant autorité »).

Toutes les versions de ce manuel de produit rédigées dans une autre langue que l'anglais sont des traductions automatiques. Elles sont fournies uniquement pour la commodité du lecteur, et Versuni ne garantit ni l'exactitude ni l'exhaustivité de la traduction automatique. Il est fortement recommandé aux utilisateurs de se référer à la version faisant autorité pour toutes les fins.

AVERTISSEMENT — SÉCURITÉ ÉLECTRIQUE : Débranchez toujours le produit de l'alimentation électrique avant d'entreprendre toute réparation, maintenance, inspection, nettoyage ou entretien du produit. Le non-respect de cette consigne peut entraîner des blessures ou des dommages matériels.

RÉPARATION ET ENTRETIEN : Si vous avez le moindre doute quant à votre capacité à réparer, entretenir ou effectuer la maintenance de ce produit en toute sécurité, ne tentez pas de le faire et consultez immédiatement un prestataire de services agréé. La réparation, l'entretien ou la maintenance de ce produit ne doivent être effectués que par des personnes possédant les connaissances techniques, l'expérience, les outils appropriés et un environnement de travail adapté pour effectuer ces travaux de manière sûre et efficace. Une réparation ou un entretien incorrect peut compromettre la sécurité, les performances et l'intégrité du produit et peut entraîner des blessures corporelles, la mort, des dommages matériels ou un incendie. Ne réparez jamais un produit en présence d'enfants.

LIMITATION DE RESPONSABILITÉ : Dans toute la mesure permise par la loi, le fabricant, ses filiales, ses distributeurs et ses représentants agréés ne peuvent être tenus responsables de toute perte, dommage, blessure ou décès résultant de ou en rapport avec : (a) toute réparation, modification ou entretien du produit effectué par une personne autre que le fabricant ou ses prestataires de service agréés ; (b) l'utilisation de pièces ou de composants incompatibles ; (c) tout manquement aux consignes de sécurité du fabricant ou au bon sens lors de réparer un produit ; ou (d) le fait de se fier à une version traduite de ce manuel du produit plutôt qu’à la version faisant autorité.

PHILIPS

Manuel d'entretien

Série 5000

XD5122/10

Sommaire

Informations générales 3
Performances
Facilité
d'utilisation
Conception
Filtration
Buses et accessoires Durabilité
Poids et dimensions

Informations techniques 4
Date de fabrication (ou numéro de
série) Schéma électrique

Conseils de démontage et de remontage 5
Les piles de la buse peuvent être remplacées par l'utilisateur :

Dépannage 7

Pièces de rechange 8

Historique des versions 15

Consignes de réparation importantes

- Seul du personnel qualifié doit effectuer la réparation.
- Après réparation, l'appareil doit fonctionner correctement.
- Après réparation, l'appareil doit satisfaire aux exigences réglementaires et de sécurité en vigueur au moment de la mise sur le marché du modèle.
- Après réparation, l'appareil doit toujours être soumis à des tests de sécurité électrique conformément à la norme VDE 0701-0702 et, pour les dispositifs médicaux, à la norme CEI 62353.

Informations générales

Performances

- Puissance d'entrée (max.) : 900 W
- Débit d'air (max) : 32,17 l/s
- Puissance absorbée (IEC) : 650 W
- Niveau de puissance acoustique : 77 dB
- Dépression (max.) : 17,5 kPa

Facilité d'utilisation

- Rayon d'action : 9 m
- Poignée de transport : À l'avant
- Longueur du cordon : 6 m
- Type de tube : Tube télescopique métallique en deux parties
- Type de roues : Caoutchouc
- Raccord de tube : ActiveLock
- Commande de puissance : Bouton rotatif

Design

- Couleur : Beige soyeux

Filtration

- Type de sac à poussière : S-bag Classic Long Performances
- Capacité de poussière : 4 L
- Filtre de sortie : Filtre anti-allergène
- Filtre moteur : Microfiltre

Buses et accessoires

- Accessoires inclus : Suceur plat, Brosse intégrée,
- Buse standard : Buse Tri-Active
- Buse supplémentaire : Buse pour chats et chiens

Développement durable

- Emballage : > 90 % de matériaux recyclés
- Mode d'emploi : Papier 100 % recyclé

Poids et dimensions

- Dimensions du produit : 447 x 304 x 234 mm (L x l x H)
- Poids du produit : 5,2 kg

Informations techniques

Date de fabrication (ou numéro de série)

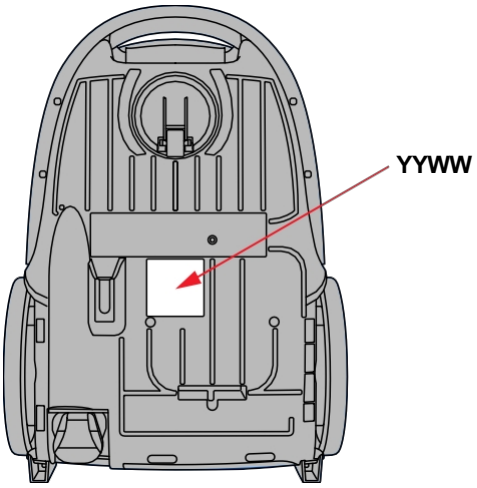

Schéma électrique

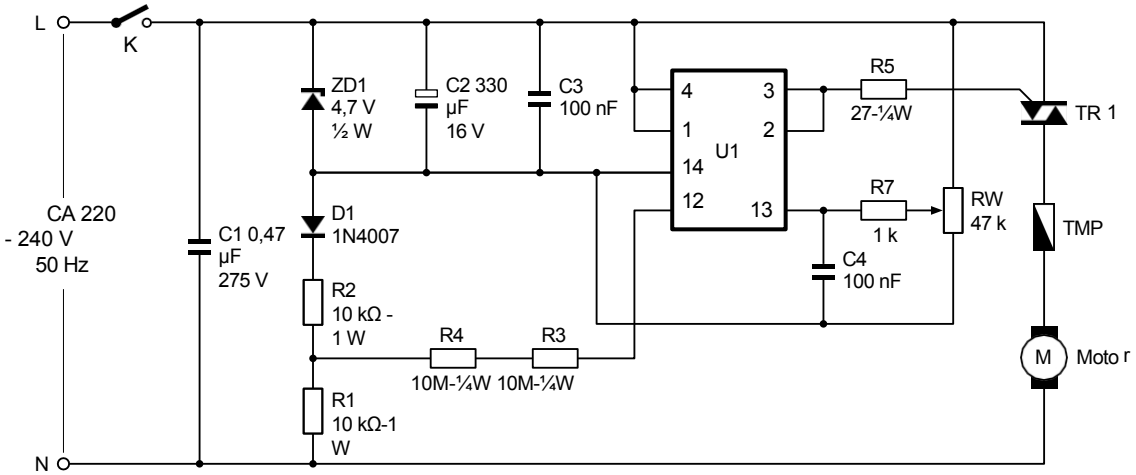

Conseils de démontage et de remontage

- Retirez d'abord le sac à poussière.
- Pour remplacer l'ensemble de la vanne (**9**), retournez l'appareil et retirez la plaque inférieure du boîtier (**15**) en retirant la vis B. À l'aide d'un tournevis, vous pouvez alors retirer l'ensemble de la vanne (voir illustration).

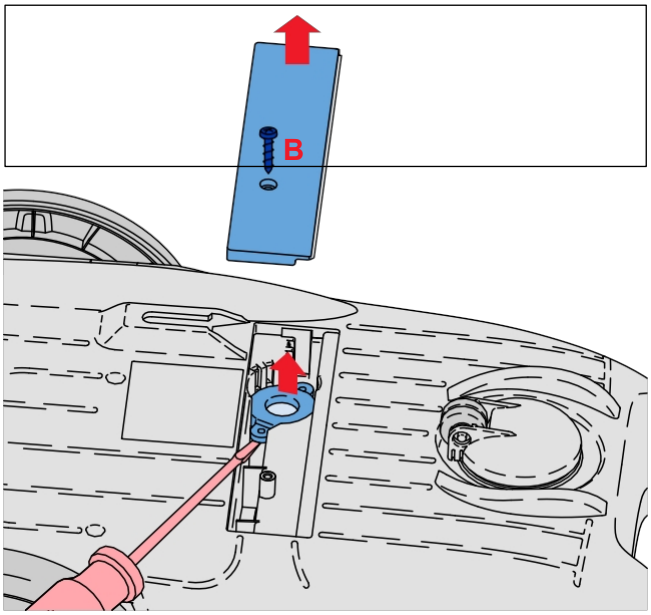

- Retirez l'ensemble cache-poussière (**1**) à l'aide d'un tournevis (voir illustration).

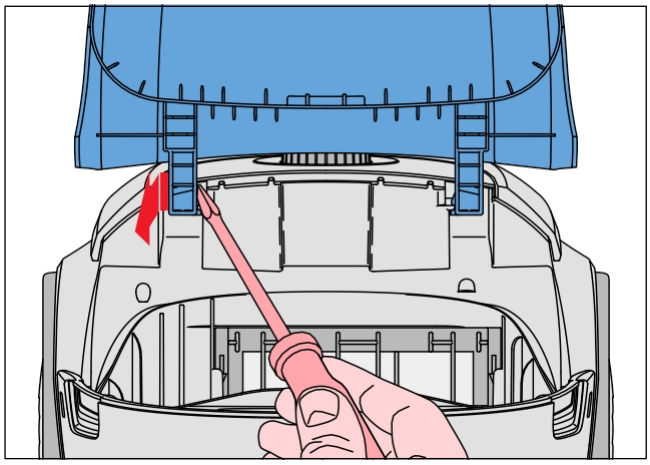

- Pour démonter le boîtier arrière (**8**) : retirez les 6 vis C (2 en partant du bas) (voir vue éclatée). Pour accéder aux 2 vis à l'arrière, retirez d'abord le bouton marche/arrêt et le petit panneau, qui comporte 4 loquets à encliqueter ! (voir photos).

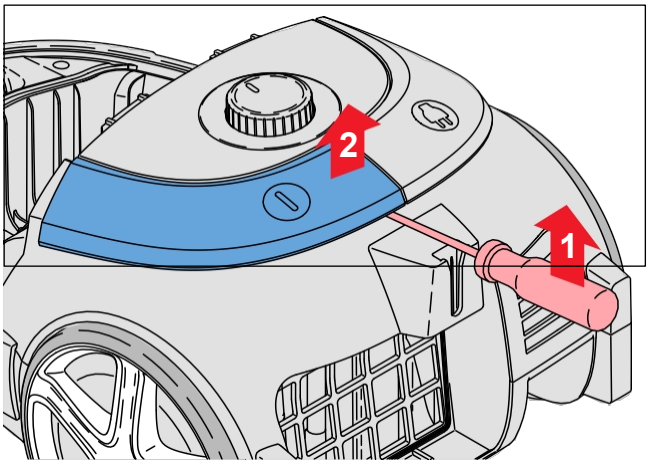

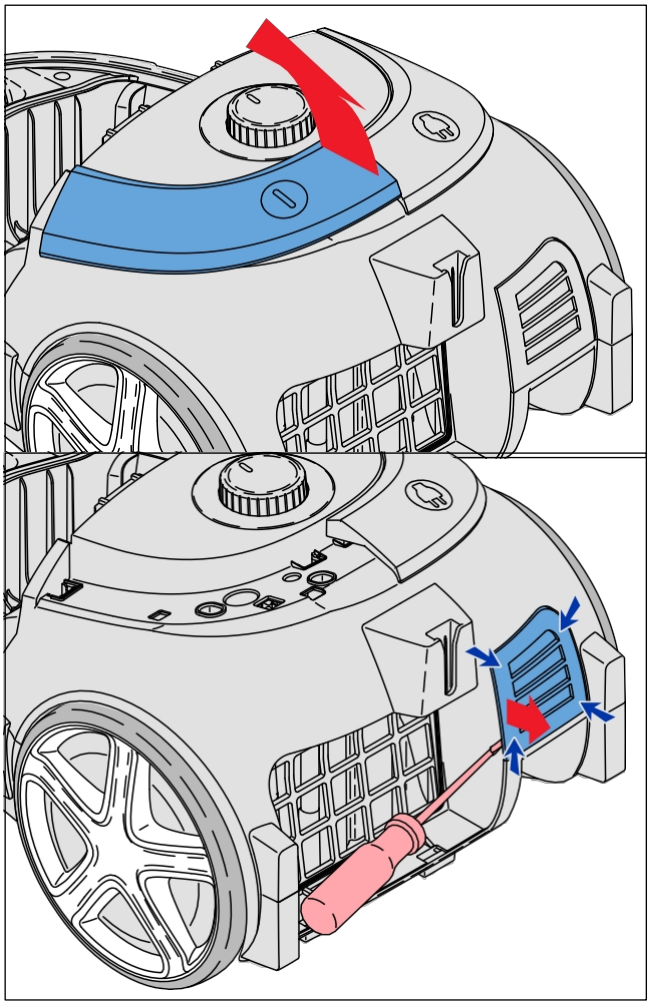

Conseils de démontage et de remontage

- Débranchez le connecteur du circuit imprimé du potentiomètre.
- Pour retirer le bouton rotatif (**7**) et le circuit imprimé du potentiomètre : retournez le boîtier arrière et retirez les 2 vis D. Le circuit imprimé du potentiomètre peut désormais être retiré et remplacé.
- Le bouton rotatif (**7**) peut être poussé vers l'extérieur à l'aide d'un tournevis.
- L'interrupteur marche/arrêt (**19**) peut être remplacé en débranchant les deux fils.
- Pour remplacer le circuit imprimé principal (**18**), retirez les deux petites vis F (voir le schéma en éclaté).
- L'enrouleur de cordon (**16**) peut être retiré en le tirant vers le haut et en débranchant les deux fils ; il peut être remis en place en le replaçant dans le sens inverse.
- Pour remplacer l'ensemble moteur (**21**) : Démontez le boîtier du moteur (**20**) en retirant les 5 vis G (voir la vue éclatée).
- Pour remonter l'ensemble du cache-poussière : Insérez les ergots de l'ensemble cache-poussière dans les trous prévus à cet effet ; en poussant très fort vers l'avant, l'ensemble cache-poussière se mettra en place.

Les piles de la buse peuvent être remplacées par l'utilisateur :

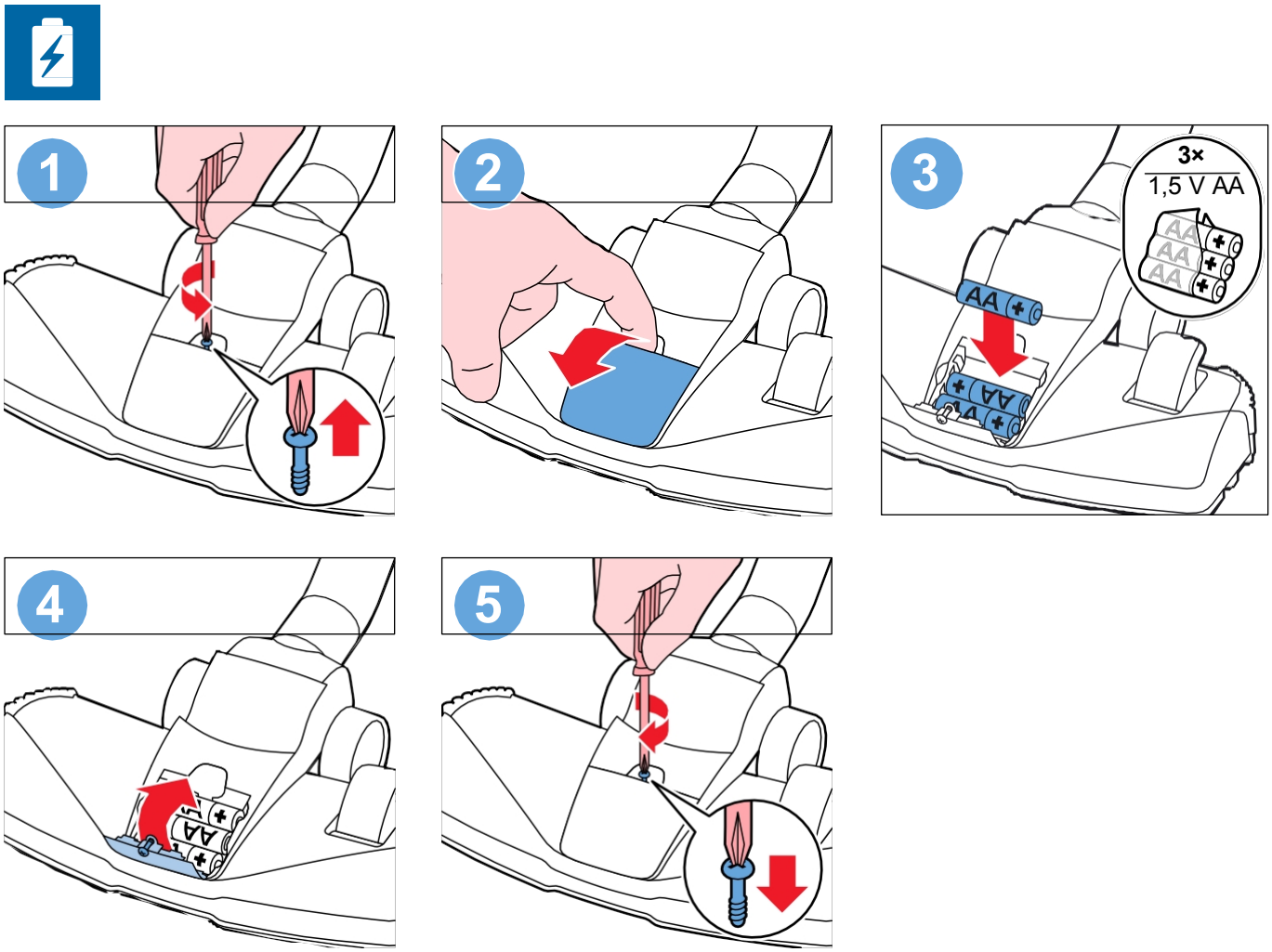

Dépannage

Ce chapitre récapitule les problèmes les plus courants que vous pourriez rencontrer avec l'appareil. Si les informations ci-dessous ne vous permettent pas de résoudre le problème, rendez-vous **surwww.philips.com/support** pour consulter la liste des questions fréquentes ou contactez le service d'assistance à la clientèle de votre pays.

Problème	Cause possible	Solution
1. La puissance d'aspiration est insuffisante.	a. Le sac à poussière est plein.	• Videz le sac à poussière réutilisable ou remplacez le sac à poussière jetable.
	b. Les filtres sont encrassés.	• Nettoyez ou remplacez les filtres.
	c. La puissance d'aspiration est réglée sur un niveau trop bas.	• Augmentez la puissance d'aspiration à l'aide du régulateur situé sur l'appareil ou sur la poignée.
	d. La buse, le tube ou le tuyau est bouché.	• Pour éliminer l'obstruction, débranchez l'élément bouché et rebranchez-le (autant que possible) dans le sens inverse. Mettez l'aspirateur en marche pour faire passer l'air à travers l'élément bouché dans le sens inverse.
2. Lorsque j'utilise mon aspirateur , je ressens parfois des décharges électriques.	a. Votre aspirateur accumule de l'électricité statique. Plus Plus l'air est sec, plus l'appareil accumule d'électricité statique.	• Je décharge l'appareil en en plaçant le tuyau contre d'autres objets métalliques dans la pièce (par exemple les pieds d'une table ou d'une chaise, un radiateur, etc.). Vous pouvez également augmenter le taux d'humidité de l'air dans la pièce.
3. La buse avec éclairage ne fonctionne pas.	a. La puissance d'aspiration est réglée sur un niveau trop bas ou le sac à poussière est plein.	• Réglez la puissance d'aspiration sur un niveau plus élevé pour que les lumières s'allument ou remplacez le sac à poussière afin de vous assurer qu'il y a à nouveau une puissance d'aspiration suffisante pour activer le capteur et allumer les lumières.
	b. Retirez le couvercle du compartiment à piles et insérez les piles jetables correctement. Assurez-vous que les pôles – et + sont orientés dans le bon sens.	• Retirez le couvercle du compartiment à piles et insérez correctement les piles jetables. Assurez-vous que les pôles – et + sont orientés dans le bon sens.
	c. Les piles sont vides.	• Remplacez les piles jetables vides par des neuves. Si vous utilisez des piles rechargeables de 1,5 V, rechargez-les dans un chargeur de piles séparé.
	d. Les voyants LED s'éteignent lorsque vous soulevez la buse du sol.	• Les voyants LED ont besoin d'une dépression pour fonctionner. Cette dépression ne se crée que lorsque la buse est posée sur le sol. Reposez la buse sur le sol et vous verrez que les voyants se rallument.
	e. L'orifice d'aspiration situé au bas de la buse est obstrué par des saletés, ce qui empêche le capteur qui active les lumières de fonctionner.	• Nettoyez l'orifice d'aspiration situé au bas de la buse en retirant les fils et les cheveux qui obstruent le passage d'air. Grattez le passage d'air à l'aide d'un outil en plastique ou en bois. Pour nettoyer l'orifice du capteur, utilisez un coton-tige et tournez-le légèrement pour éliminer la saleté.
4. Les voyants LED de la buse clignotent ou n'émettent pas un faisceau lumineux constant pendant l'aspiration.	a. Les piles sont faibles.	• Remplacez les piles jetables vides par des neuves. Si vous utilisez des piles rechargeables de 1,5 V, rechargez-les dans un chargeur de piles séparé.
5. La buse ne aspirer la saleté.	a. Le passage d'air dans la buse est obstrué par des fils et cheveux.	• Nettoyez le conduit d'air de la buse en en retirant les fils et les cheveux de la orifice d'aspiration situé en bas.

Pièces de rechange

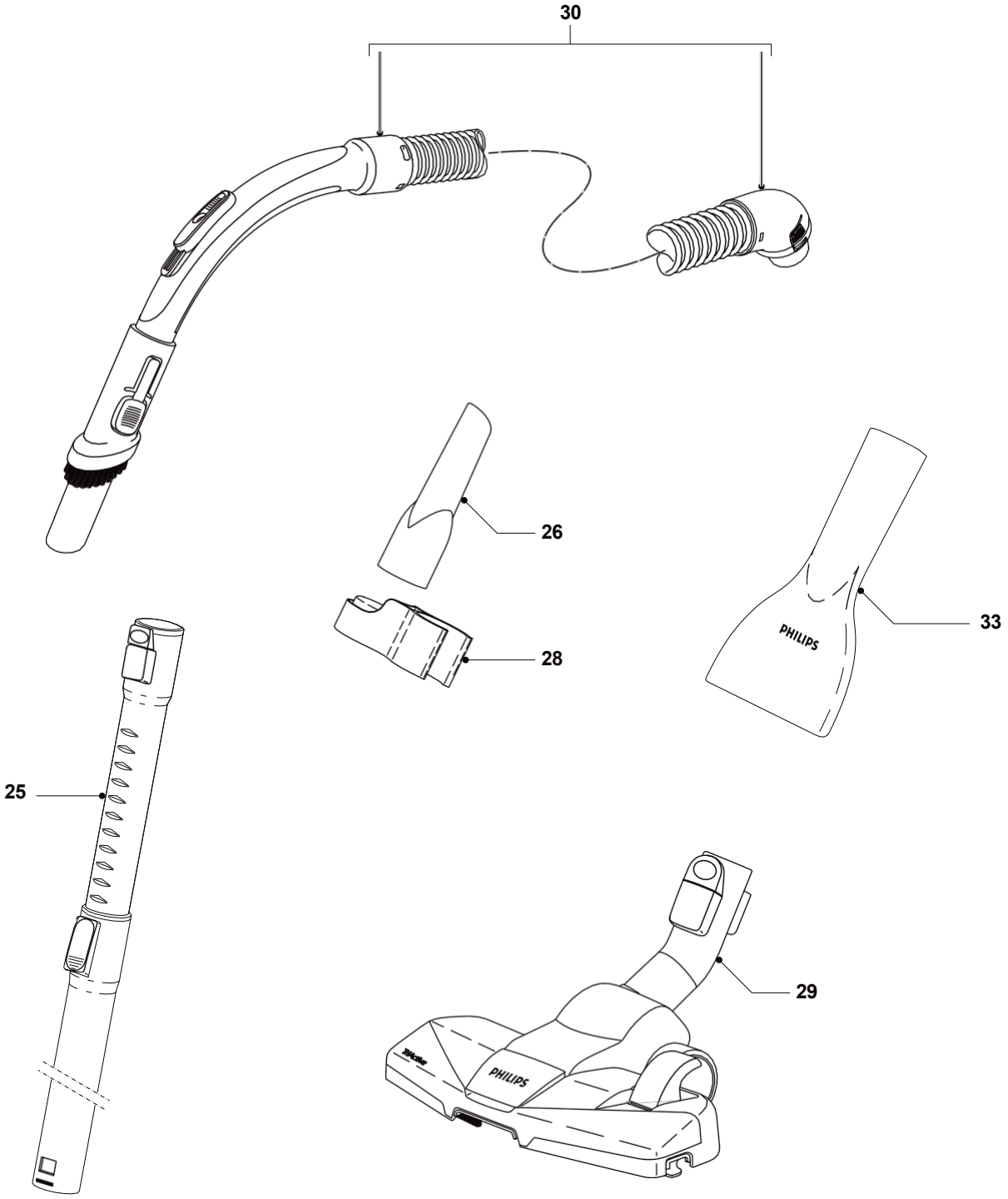

Pos	Code de service	Description	Remarque	CRP
25	6420 010 07759	Ensemble de tube TT en 2 pièces	35 mm Verrouillage actif 880	
26	4322 004 26541	Buse pour recoins KC	Noir profond PH Con.	CP0236/01
28	3000 061 71531	Attache-tube Hermes	Double support	
29	4322 004 26191	Buse Tri-Active + LC	Verrouillage actif 35 mm	
30	6420 010 07549	Poignée Ensemble tuyau	Basic	CP0232/01
33	6420 010 07548	Buse pour chat et chien	V01	

Pièces de rechange

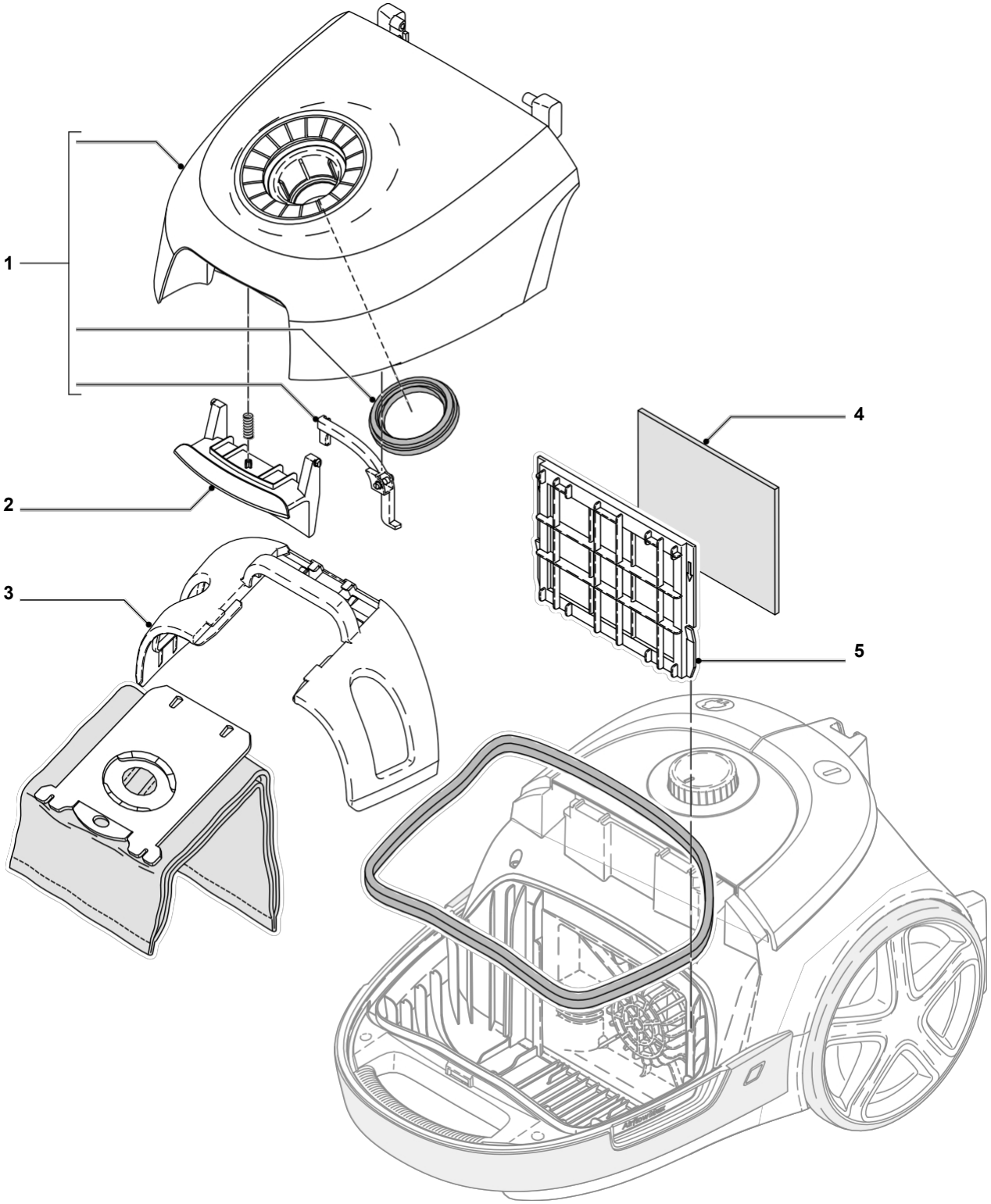

Pos	Code de service	Description	Remarque	CRP
1	6420 010 09894	Ensemble cache-poussière	Beige soyeux 140751	
2		Verrou de cache-poussière		
3	6420 010 09410	Support pour sac à poussière	Ardoise claire 111610	
4	4322 004 93931	Filtre d'admission moteur KC	Atlas	
5	6420 010 09421	Cadre de filtre d'admission moteur	Ardoise claire 111610	

Pièces de rechange

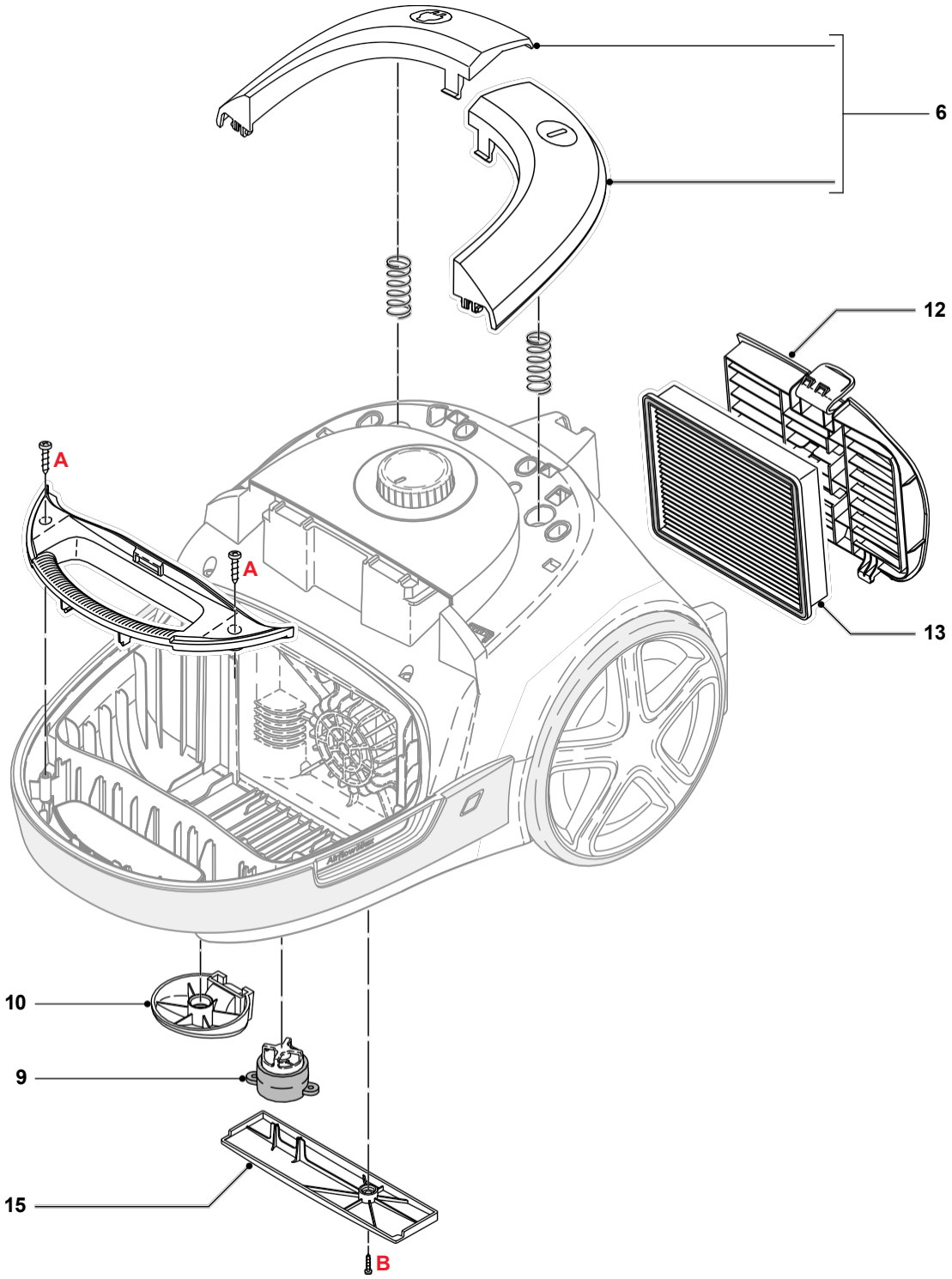

Pos	Code de service	Description	Remarque
6	6420 010 09412	Pédales anthracite	Gris 110736
9	9965 100 75181	Ensemble de soupapes	
10	3000 063 77301	Ensemble de plateau de roulette	Noir profond 80231
12	6420 010 09411	Cadre de filtre d'échappement	Noir intense
13	6420 010 09609	Filtre KC EPA 10	Ardoise clair 111610
15		Plaque de fond du boîtier	

Pièces de rechange

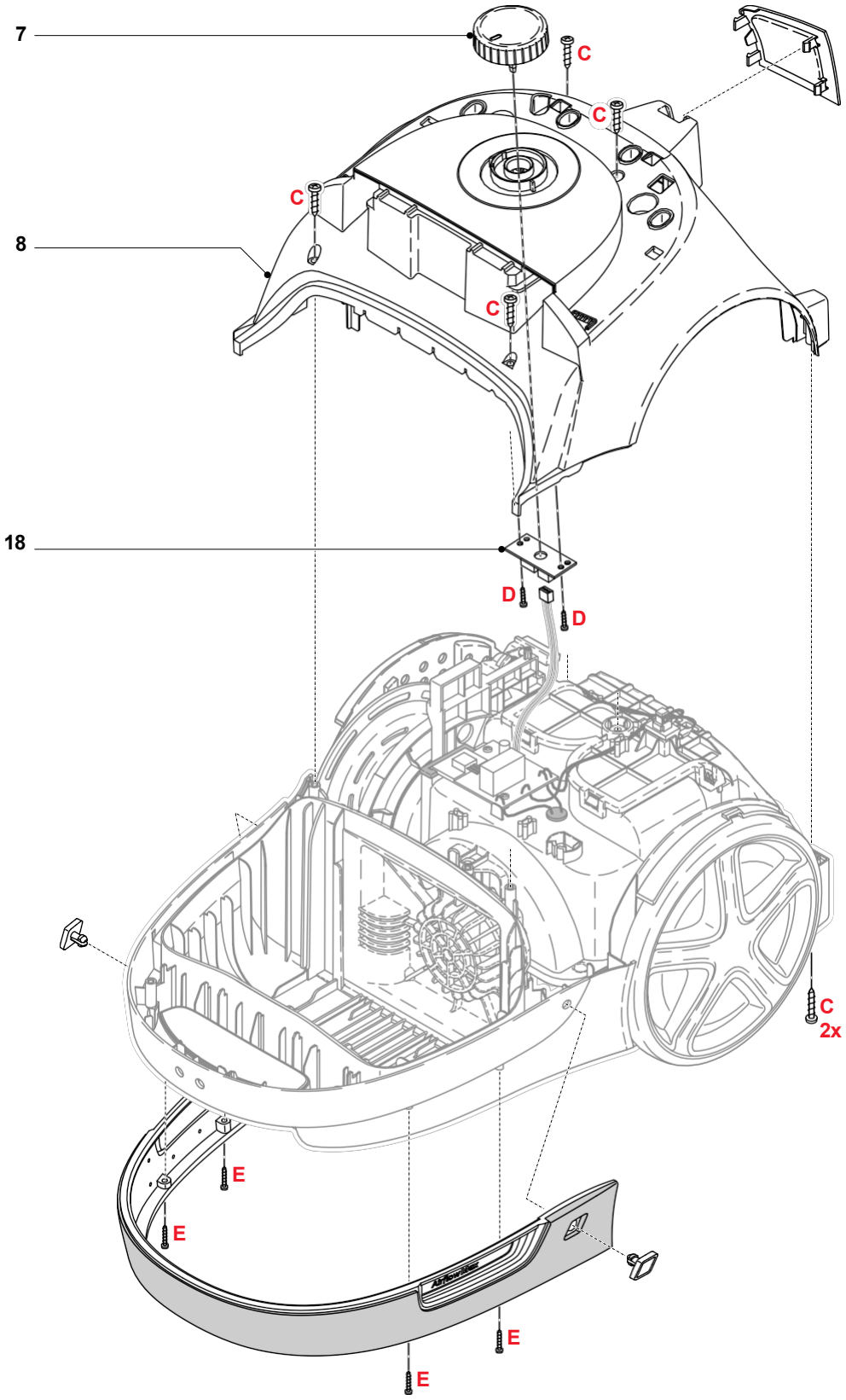

Pos	Code de service	Description	Remarque
7	9965 100 68373	Bouton rotatif	Noir profond 80231
8	642001030041	Boîtier arrière	
18	4322 006 26311	PCBA basse consommation	Delta 220 – 240 V

Pièces de rechange

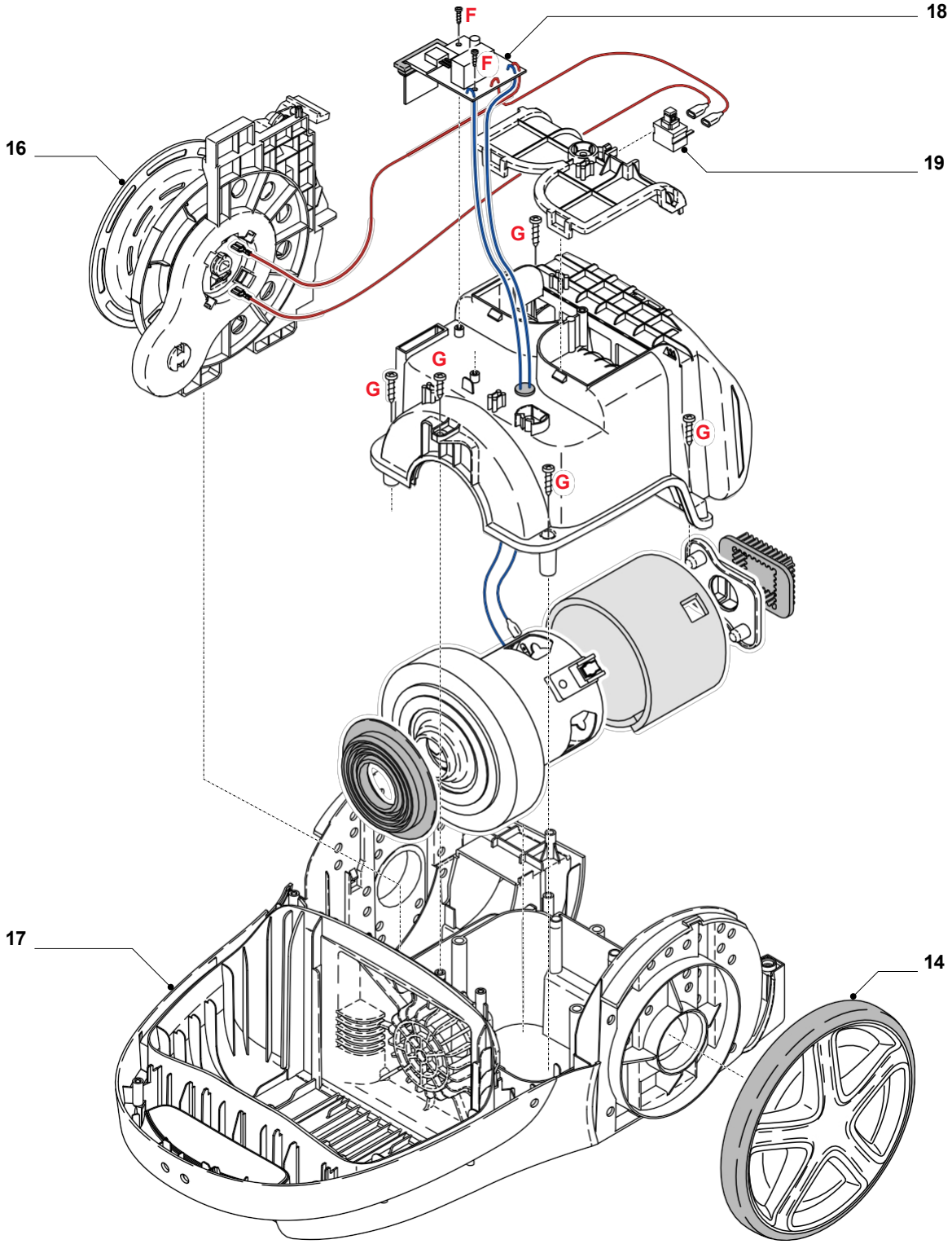

Pos	Code de service	Description	Remarque
14	6420 010 09419	Ensemble roue arrière	Gris silencieux / Noir d'encre
16	4322 005 36262	Enrouleur de cordon EU Performer active	0,75 / 6 m / Euro / Noir
17		Boîtier inférieur	
18	4322 006 26311	PCBA faible puissance	Delta 220 – 240 V
19	9965 100 60949	Interrupteur	

Pièces de rechange

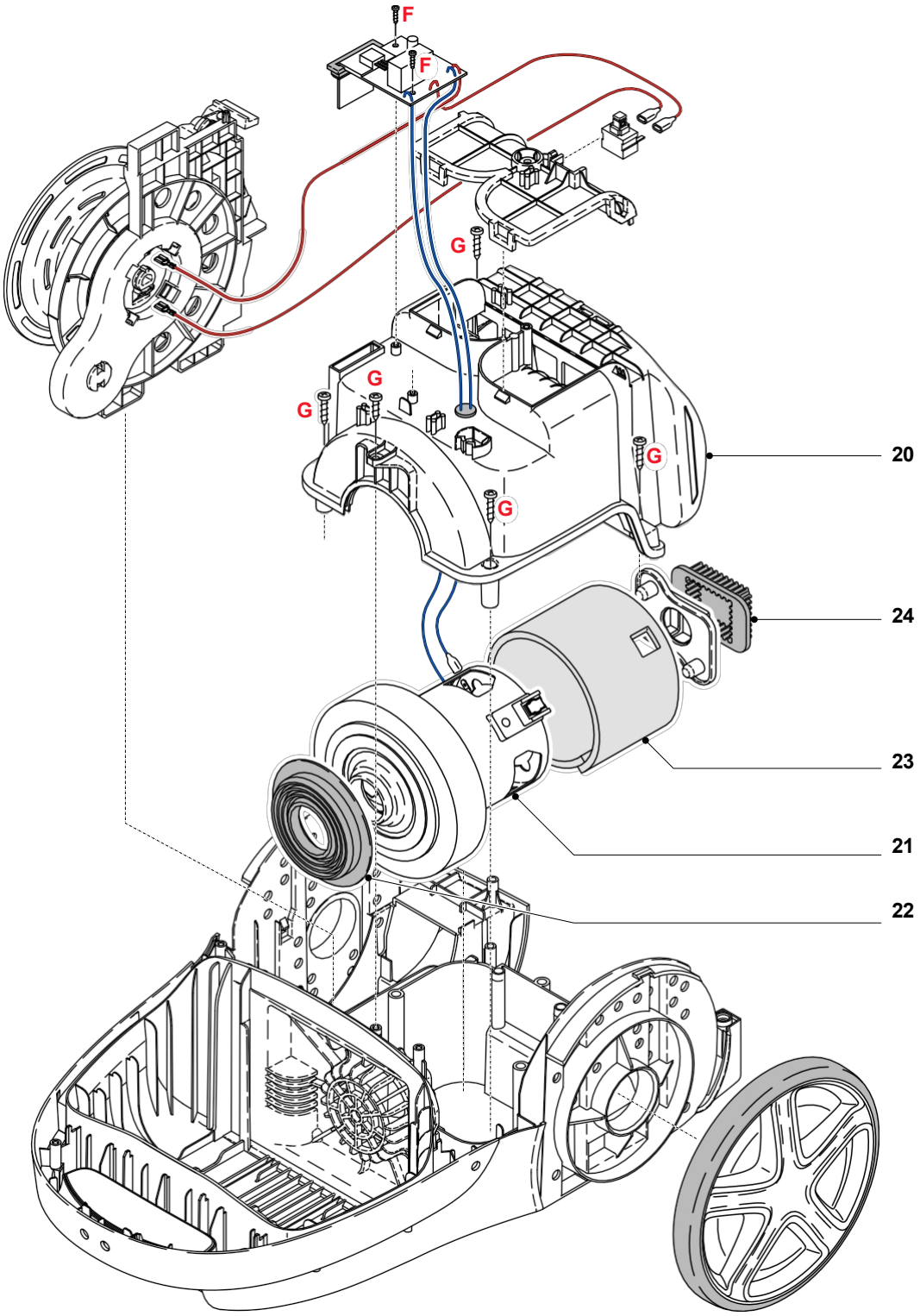

Pos	Code de service	Description	Remarque
20		Boîtier du moteur	
21	4322 006 99751	Moteur KC MNB2-G-03 800 W CCA	230 V / 50-60 Hz
22	4322 001 75381	Bague en caoutchouc	
23		Pièce en mousse	
24		Pièce carrée en caoutchouc pour moteur	

Historique des versions

24/06 Version 1.1 : Lancement initial du XD5122/10.

24/10 Version 1.2 : Dans la liste des pièces : modification de la position 10 6420 010 09409 Ensemble plateau à roulettes profond Noir 80231 en 3000 063 77301 Ensemble plateau à roulettes profond Noir 80231

25/08 Version 1.3 Dans la liste des pièces, ajout du n° 8 642001030041 Boîtier arrière

www.philips.com